Aludim
aluminum technology

# Boletim Técnico

048 - Outubro 2026

FRETTA
Desde 1895

# Boletim Técnico
# Informações gerais

- O boletim técnico é um documento desenvolvido pelo setor de engenharia da Aludim Alumínio Ltda e informa sobre o desenvolvimento de novos perfis e as alterações no portfólio dos produtos, modificando ou complementando os catálogos.
- Este boletim deve ser consultado frequentemente, antes do levantamento de projetos ou de pedidos, pois detalhes contidos nos catálogos são atualizados periodicamente.
- Informações contidas no boletim técnico podem ser alter adas sem aviso prévio. Consulte ou solicite as versões atualizadas dos catálogos e boletins no site www.aludim.com.br ou entre em contato através do telefone (48) 3626-4900 ou pelo e-mail engenharia@fretta.com.br.

# Boletim Técnico
# Índice


Alteração de componente - Portobello pág 05

Perfil novo - Perfis Diversos pág 07

Perfil novo - Praia do Sol pág 08

Alteração de perfil - Itapema pág 12

Alteração de perfil - Itapirubá pág 26

# Boletim Técnico
## Alteração Componente

**Vedação Montante**

VEDGUI-320

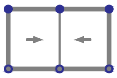

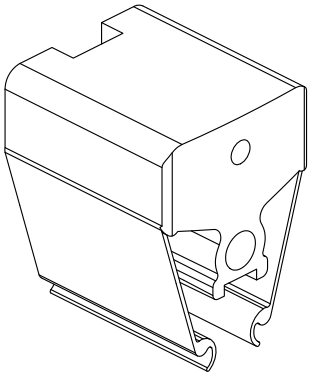

**Guia Deslizante**

GUI-320

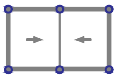

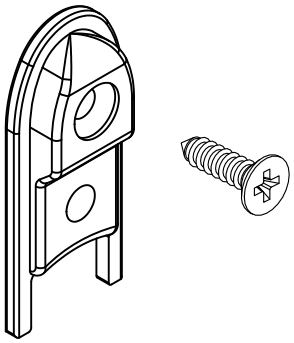

**Guia Deslizante 32mm**

GUI-026

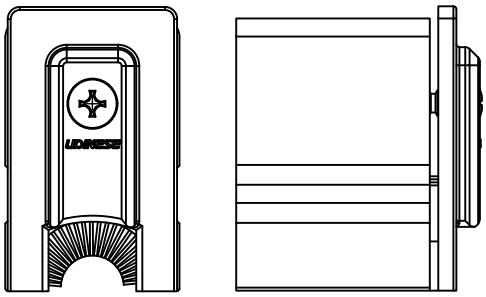

SISTEMA DE ESQUADRIAS PORTOBELLO

# Boletim Técnico
## Alteração Usinagem

| Perfis |
|---|
| PB-030 |
| PB-031 |
| PB-032 |
| PB-040 |
| PB-041 |
| PB-042 |
| PB-050 |
| PB-051 |

### Desabe De Guia e Furações

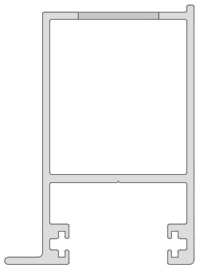

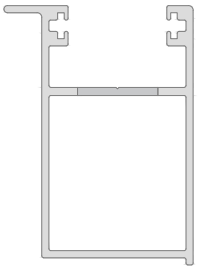

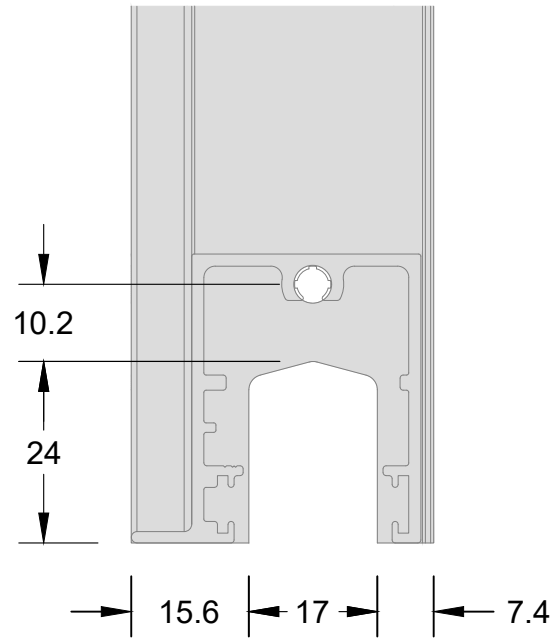


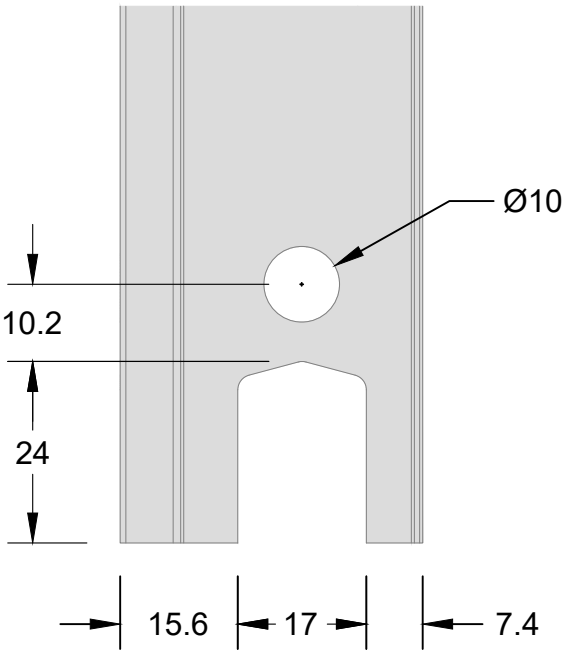


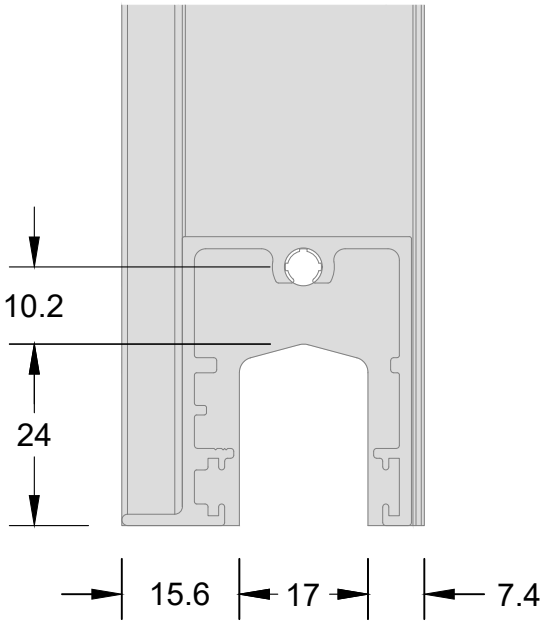


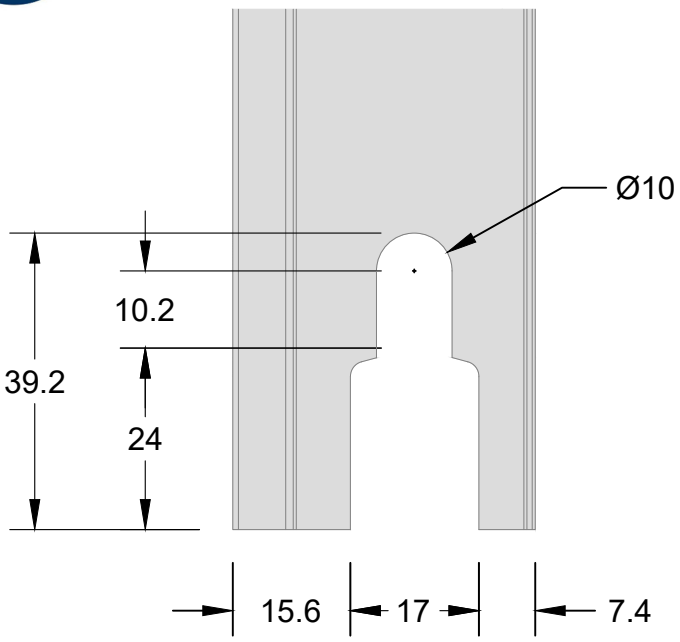


SISTEMA DE ESQUADRIAS PORTOBELLO

# Boletim Técnico

## Novo Perfil

| Ripado Clicado | |
|---|---|
| PI-001 | 0,312 kg/m |

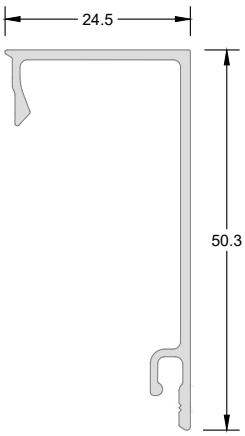

# Boletim Técnico

## Novo Perfil

| Trilho H de Fixação | |
|---|---|
| PS-007 | 0,619 kg/m |

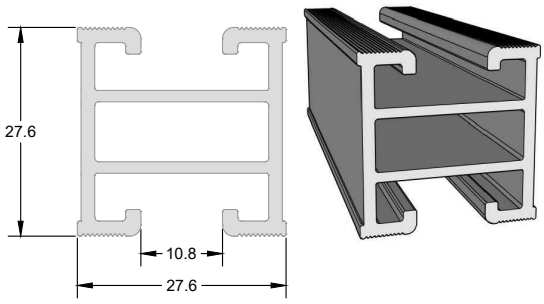


| Trilho H2 Fixação Lateral | |
|---|---|
| PS-001 | 0,694 kg/m |

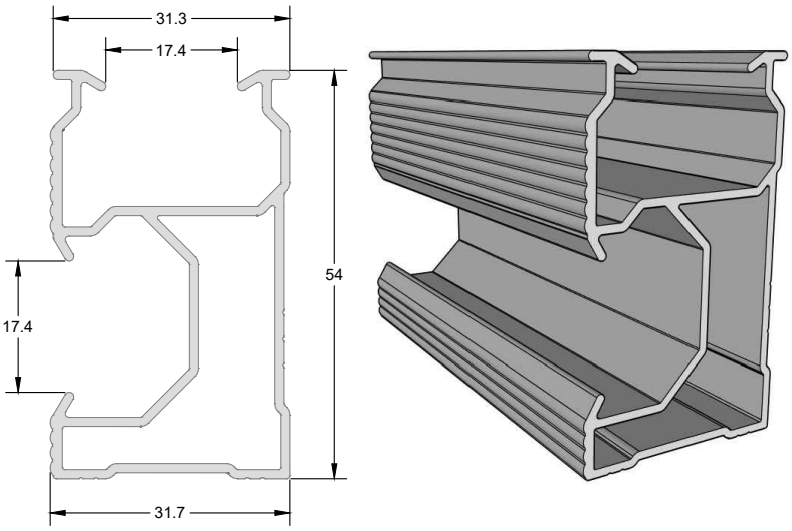


| Junção de perfil | |
|---|---|
| PI-012 | 0,200 kg/m |

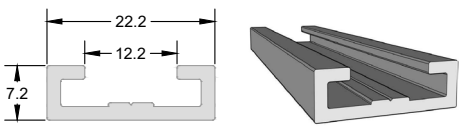


| Fixador Intermediário | |
|---|---|
| PI-003 | 0,403 kg/m |

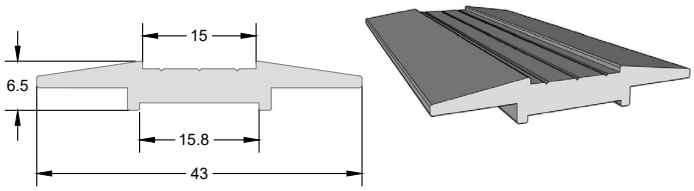


LINHA PRAIA DO SOL

# Boletim Técnico

## Novo Perfil

| Trilhode Fixação | |
|---|---|
| PS-006 | 0,495 kg/m |

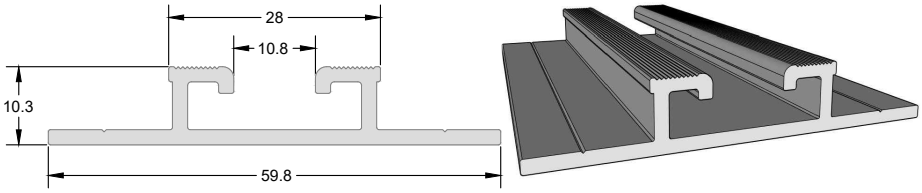


| Trilho de Fixação | |
|---|---|
| PS-010 | 0,535 kg/m |

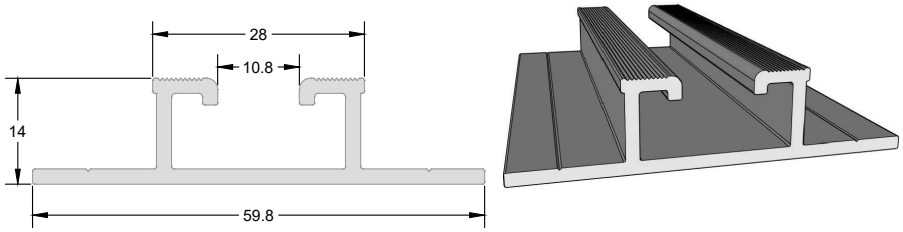


| Trilho de Fixação | |
|---|---|
| PS-013 | 0,616 kg/m |

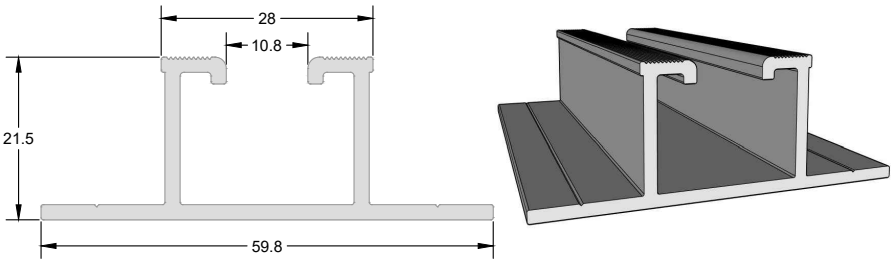


| Trilho de Fixação | |
|---|---|
| PS-002 | 0,479 kg/m |

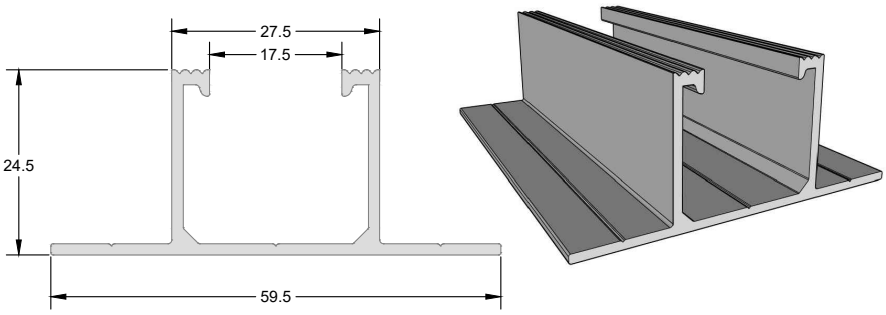


LINHA PRAIA DO SOL

| Grampo de fixação intermediário | |
|---|---|
| PS-014 | 0,516 kg/m |

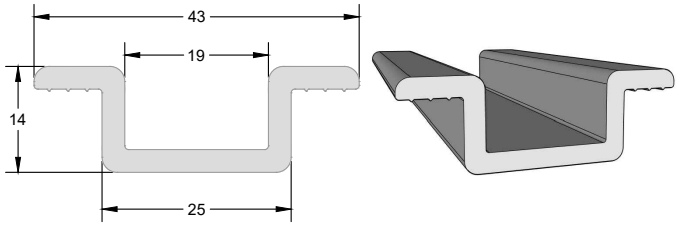


| Grampo de fixação intermediário | |
|---|---|
| PS-011 | 0,434 kg/m |

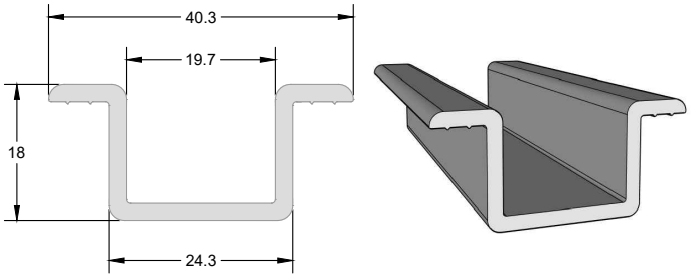


| Grampo de fixação intermediário | |
|---|---|
| PS-008 | 0,537 kg/m |

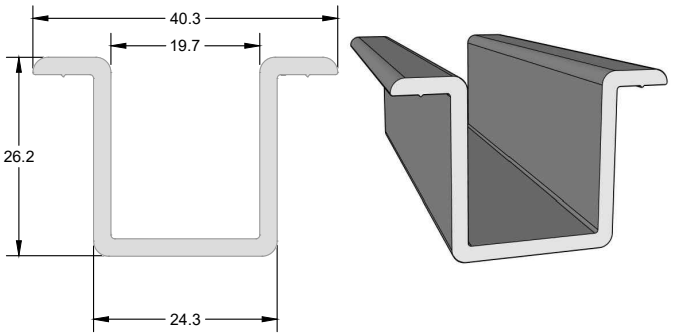


LINHA PRAIA DO SOL

| Grampo de fixação final | |
|---|---|
| PS-009 | 0,568 kg/m |

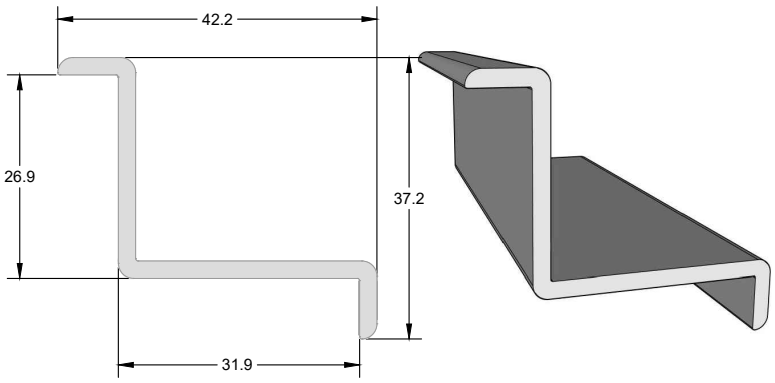


| Grampo de fixação final | |
|---|---|
| PS-015 | 0,534 kg/m |

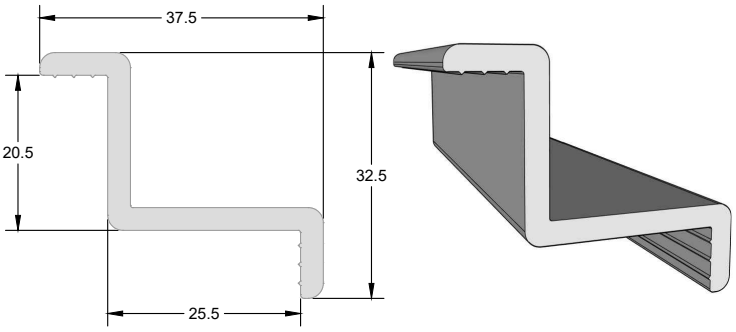

# Boletim Técnico

## Alteração no Perfil

| Coluna Central | |
|---|---|
| AD-200 | 1,898 kg/m |

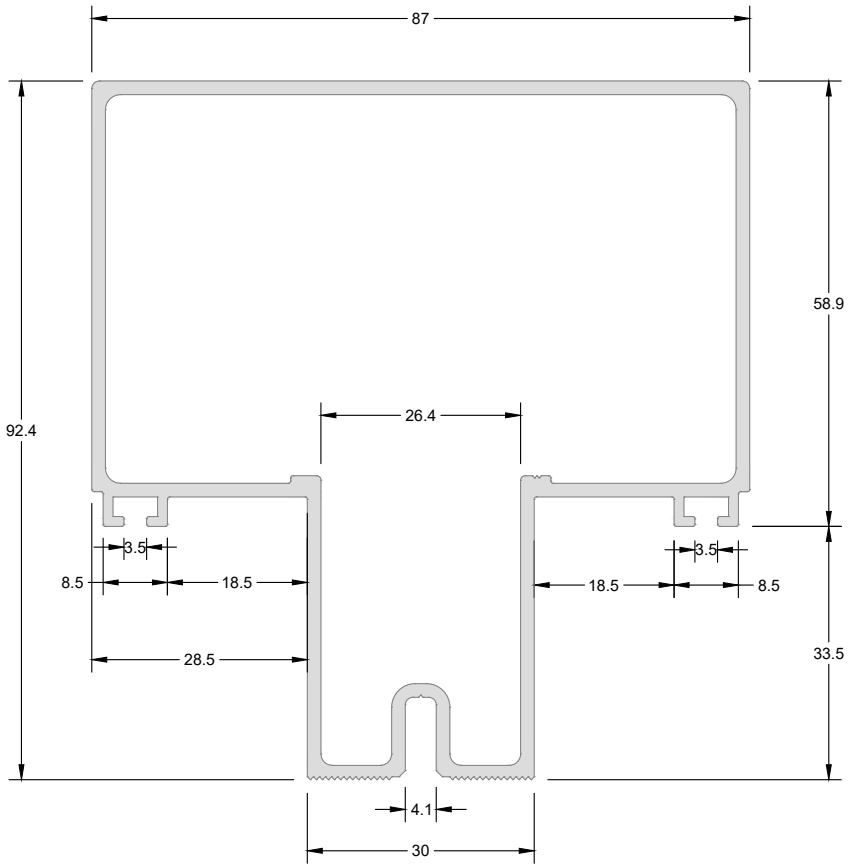


| Coluna Central | |
|---|---|
| AD-200 | 1,902 kg/m |

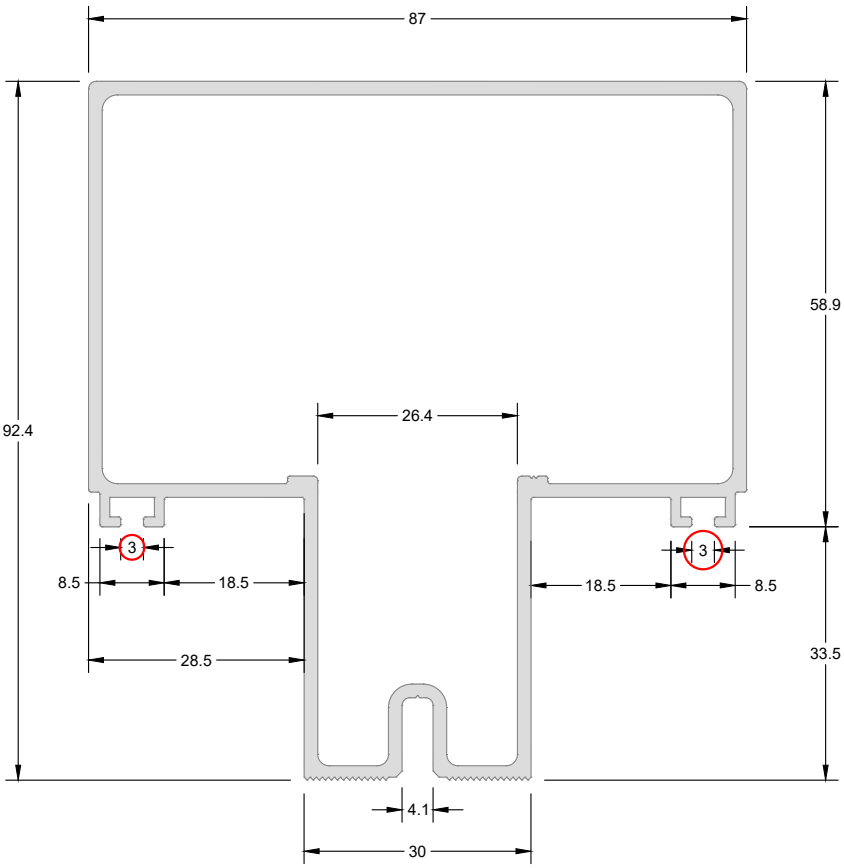

| Marco Tubular | |
|---|---|
| AD-515 | 1,439 kg/m |

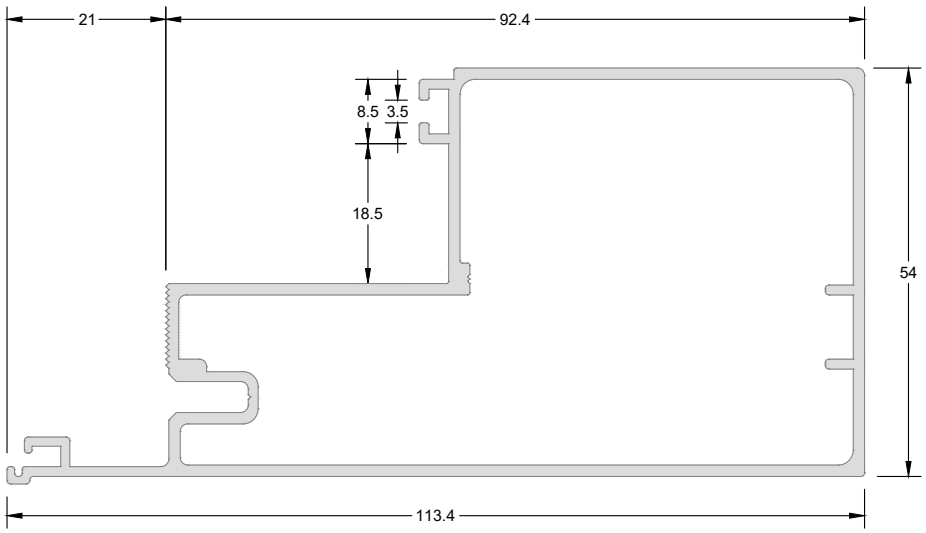


| Marco Tubular | |
|---|---|
| AD-515 | 1,441 kg/m |

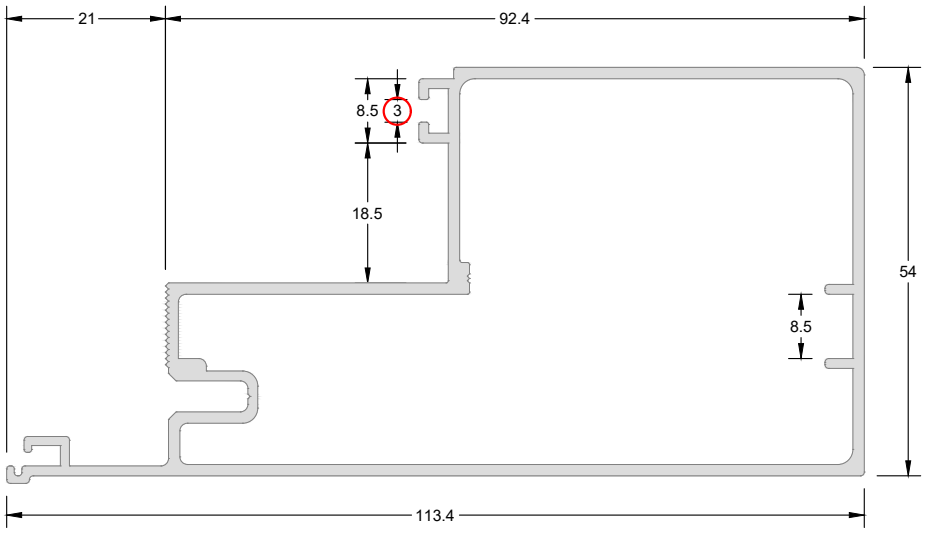

# Boletim Técnico
## Alteração no Perfil

| Telescópia Marco AD-201 | |
|---|---|
| AD-202 | 0,478 kg/m |

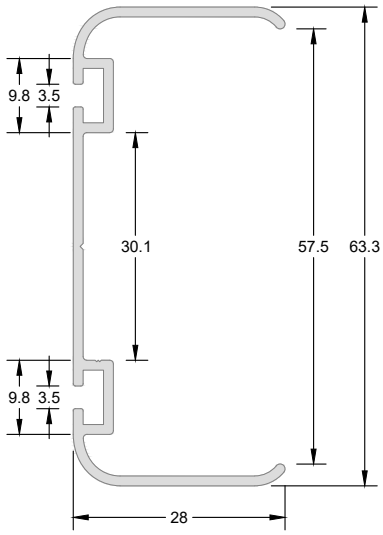


| Telescópia Marco AD-201 | |
|---|---|
| AD-202 | 0,481 kg/m |

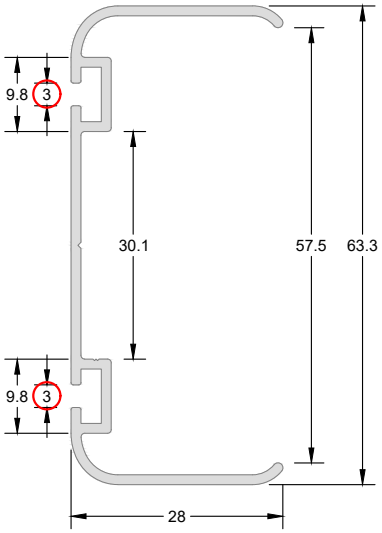


| Montante Folha Móvel | |
|---|---|
| AD-206 | 0,727 kg/m |

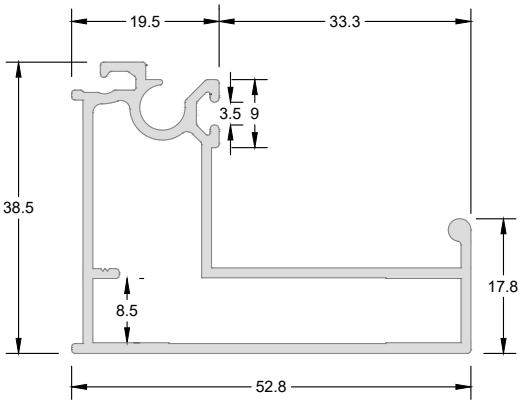


| Montante Folha Móvel | |
|---|---|
| AD-206 | 0,729 kg/m |

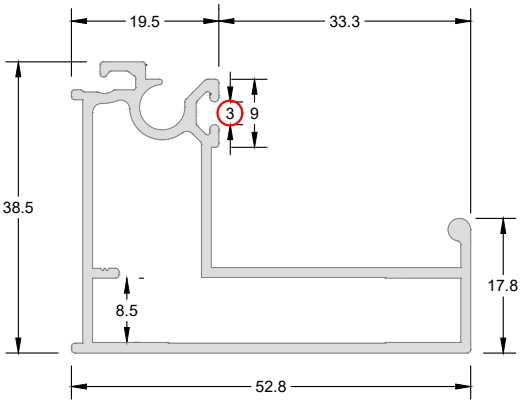


| Montante Folha Móvel | |
|---|---|
| AD-207 | 0,694 kg/m |

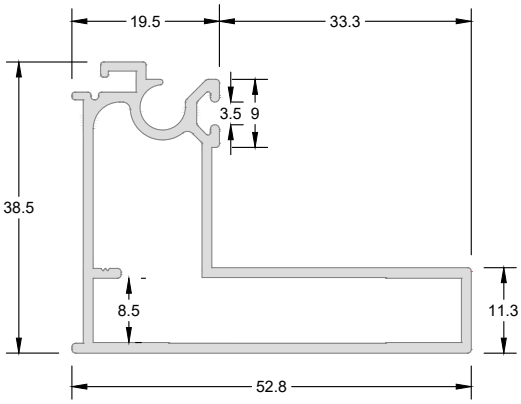


| Montante Folha Móvel | |
|---|---|
| AD-207 | 0,696 kg/m |

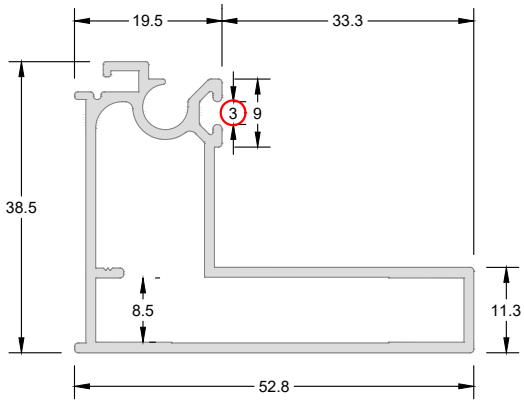


SISTEMA DE FACHADAS ITAPEMA

| Montante Folha Móvel | |
|---|---|
| AD-204 | 0,560 kg/m |

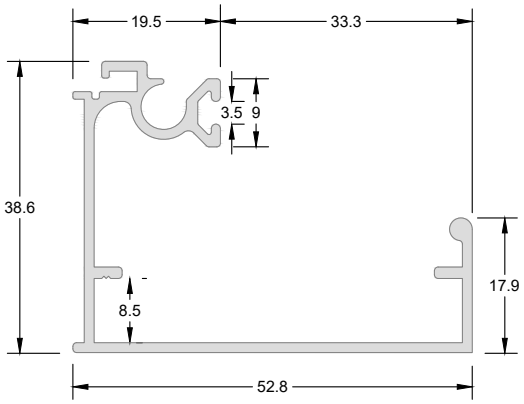


| Montante Folha Fixa | |
|---|---|
| AD-204 | 0,562 kg/m |

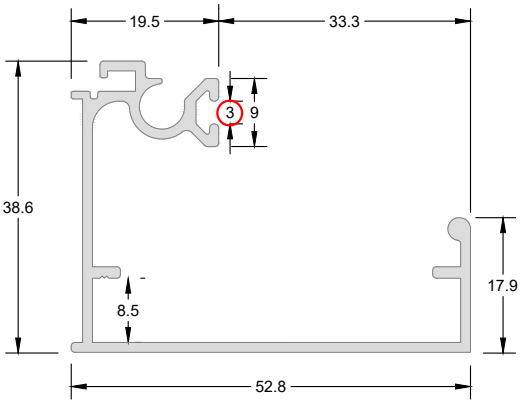


| Montante Folha Fixa | |
|---|---|
| AD-205 | 0,527 kg/m |

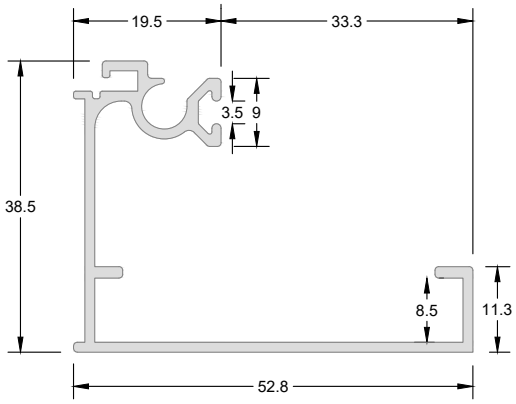


| Montante Folha Fixa | |
|---|---|
| AD-205 | 0,529 kg/m |

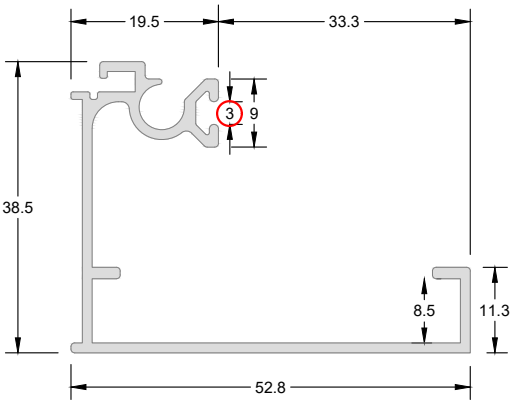


| Marco Coluna AD-208 / AD-400 | |
|---|---|
| AD-209 | 1,226 kg/m |

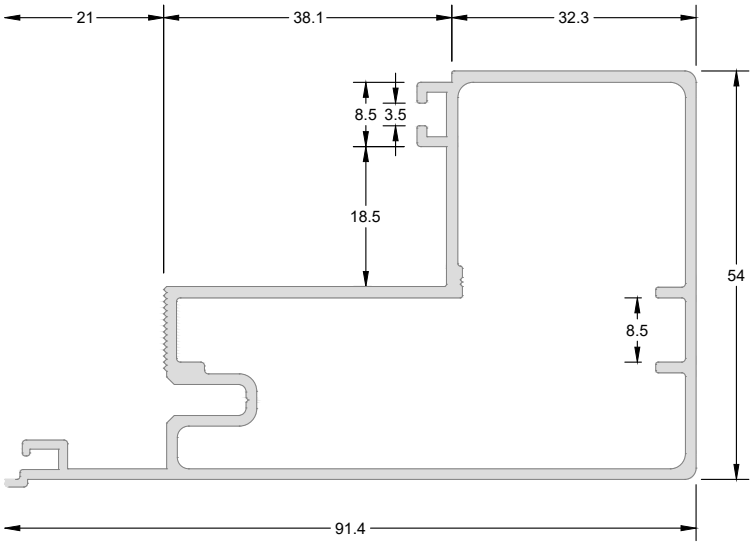


| Marco Coluna AD-208 / AD-400 | |
|---|---|
| AD-209 | 1,228 kg/m |

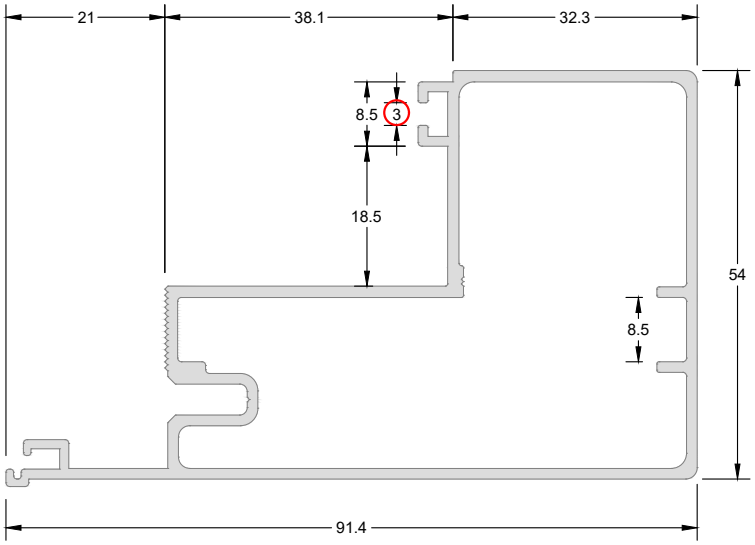

# Boletim Técnico
## Alteração no Perfil

| Marco Peitoril | |
|---|---|
| AD-278 | 1,668 kg/m |

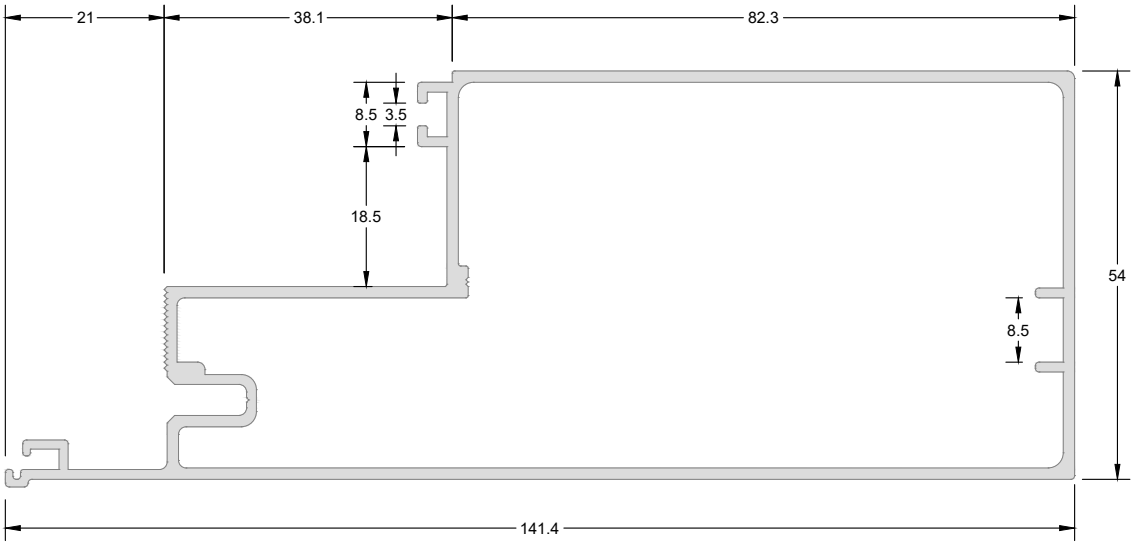


| Marco Peitoril | |
|---|---|
| AD-278 | 1,670 kg/m |

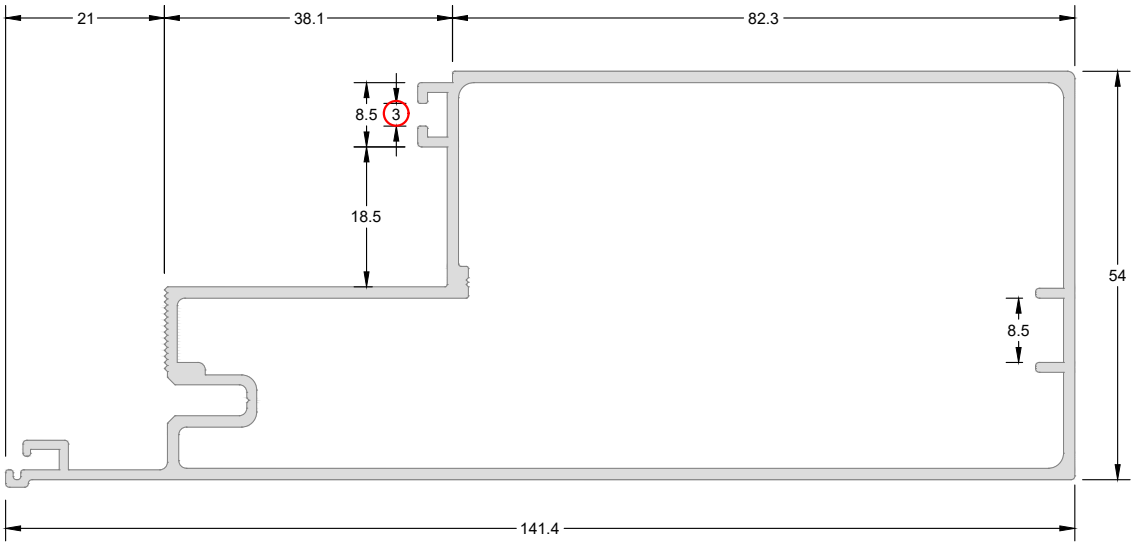


SISTEMA DE FACHADAS ITAPEMA

# Boletim Técnico

## Alteração no Perfil

| Coluna Central 120mm | |
|---|---|
| AD-375 | 2,443 kg/m |

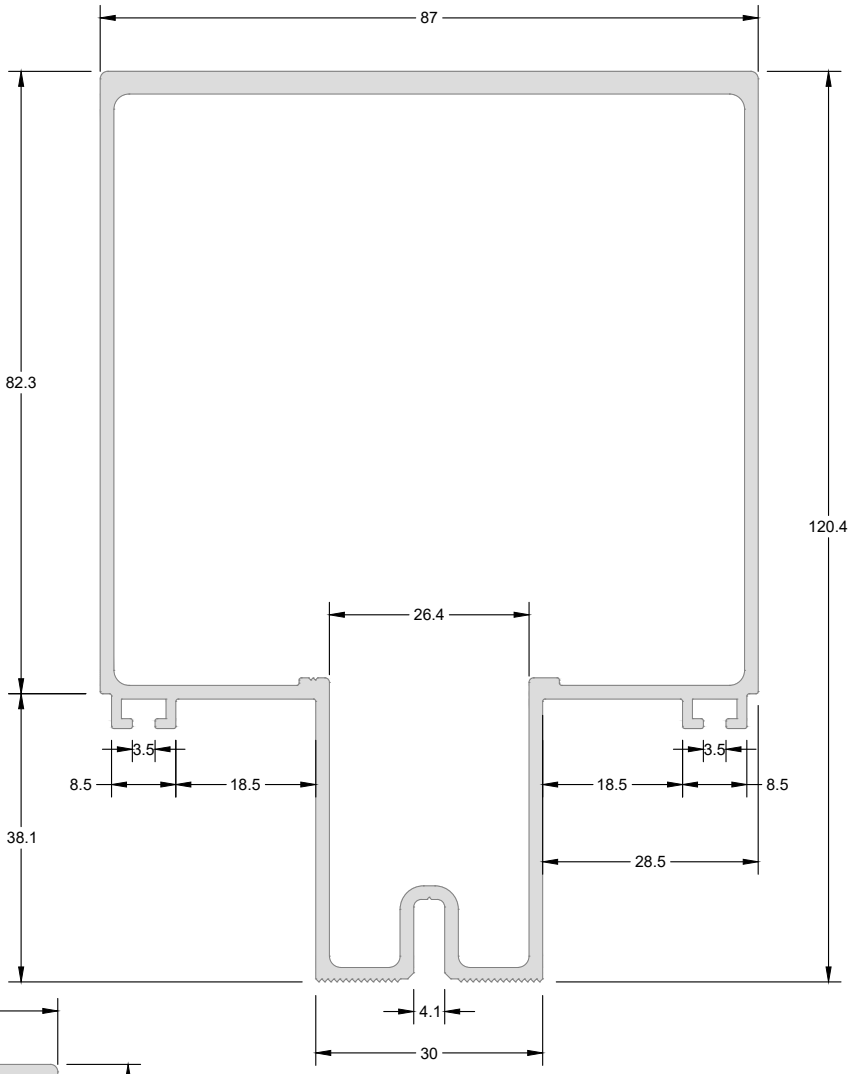


| Coluna Central 120mm | |
|---|---|
| AD-375 | 2,446 kg/m |

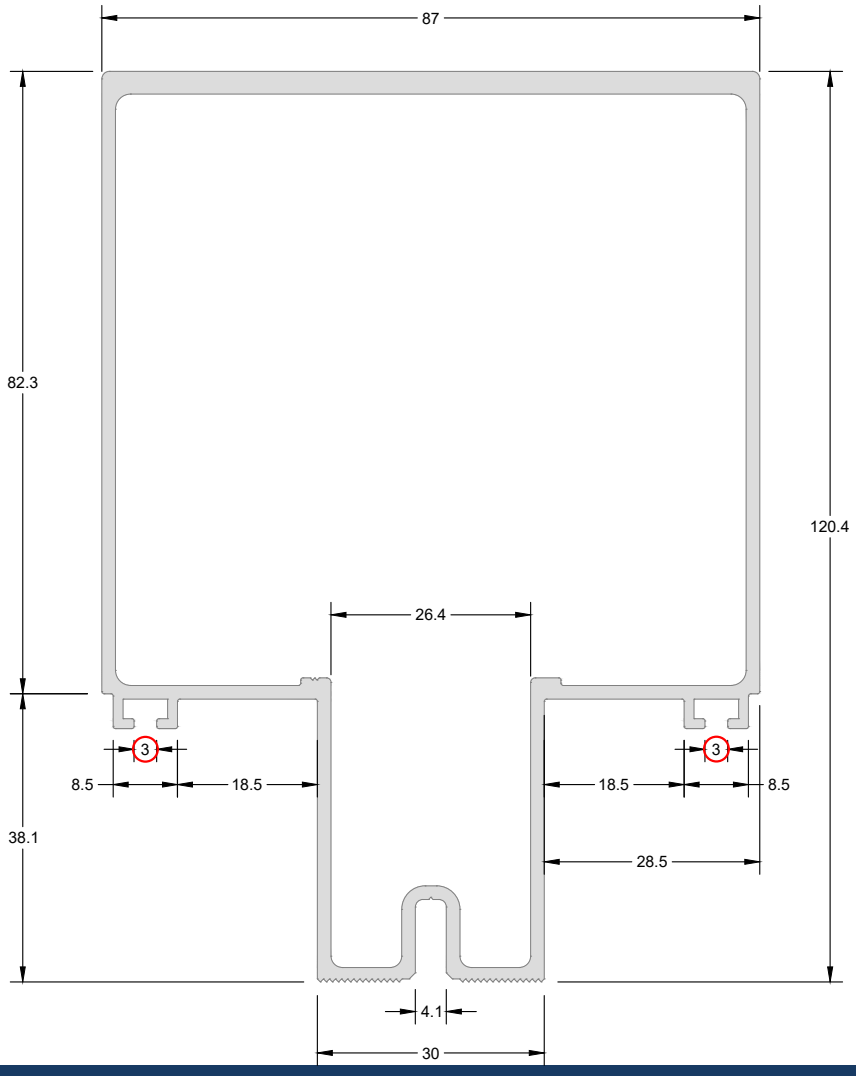

# Alteração no Perfil

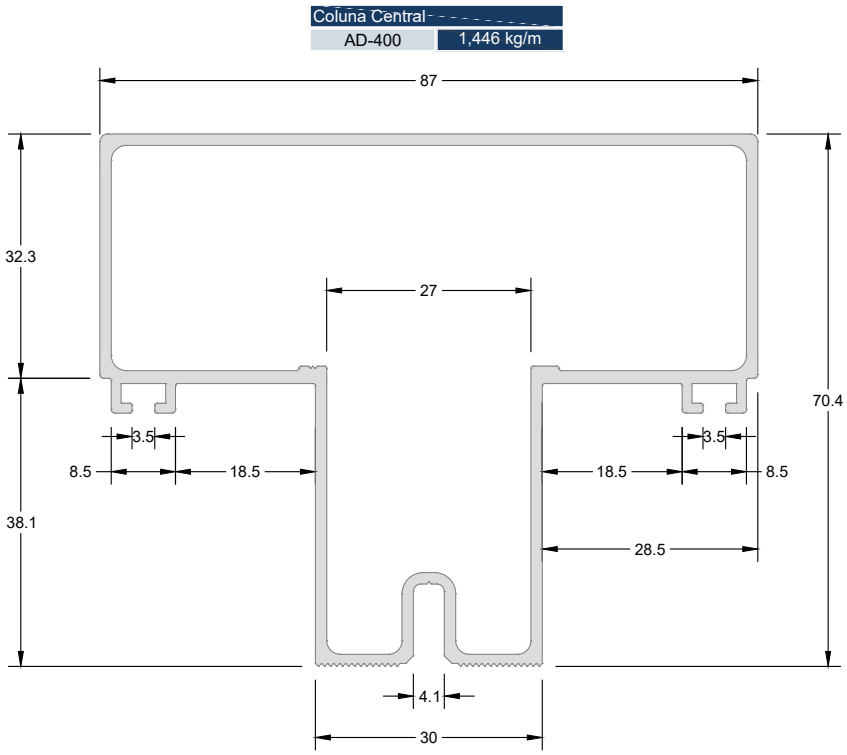


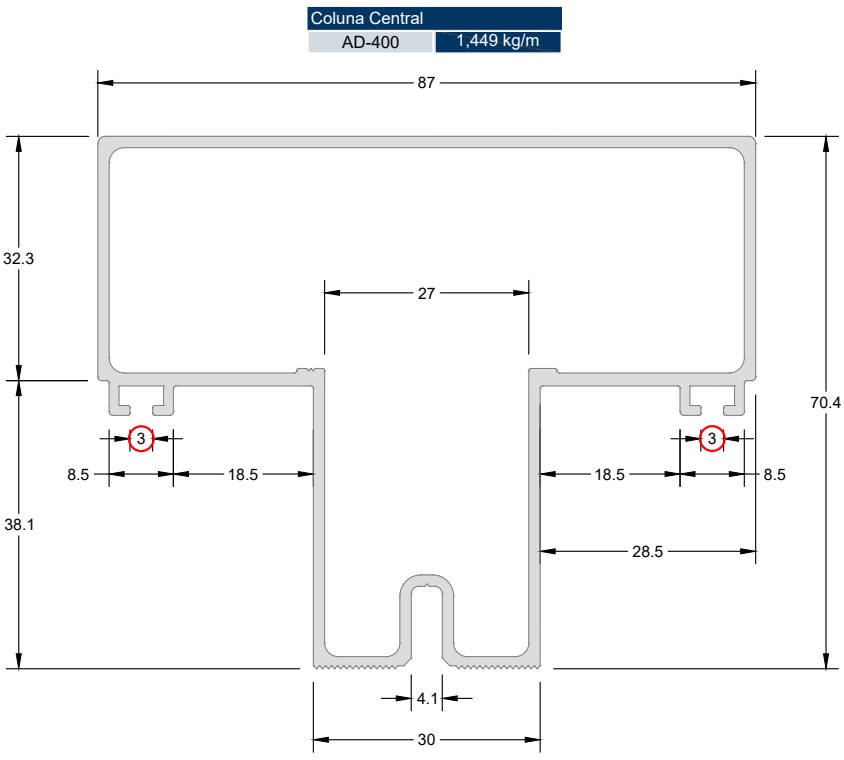

# Boletim Técnico

## Alteração no Perfil

| Coluna Canto 90° Interno "70mm" | |
|---|---|
| AD-344 | 2,014 kg/m |

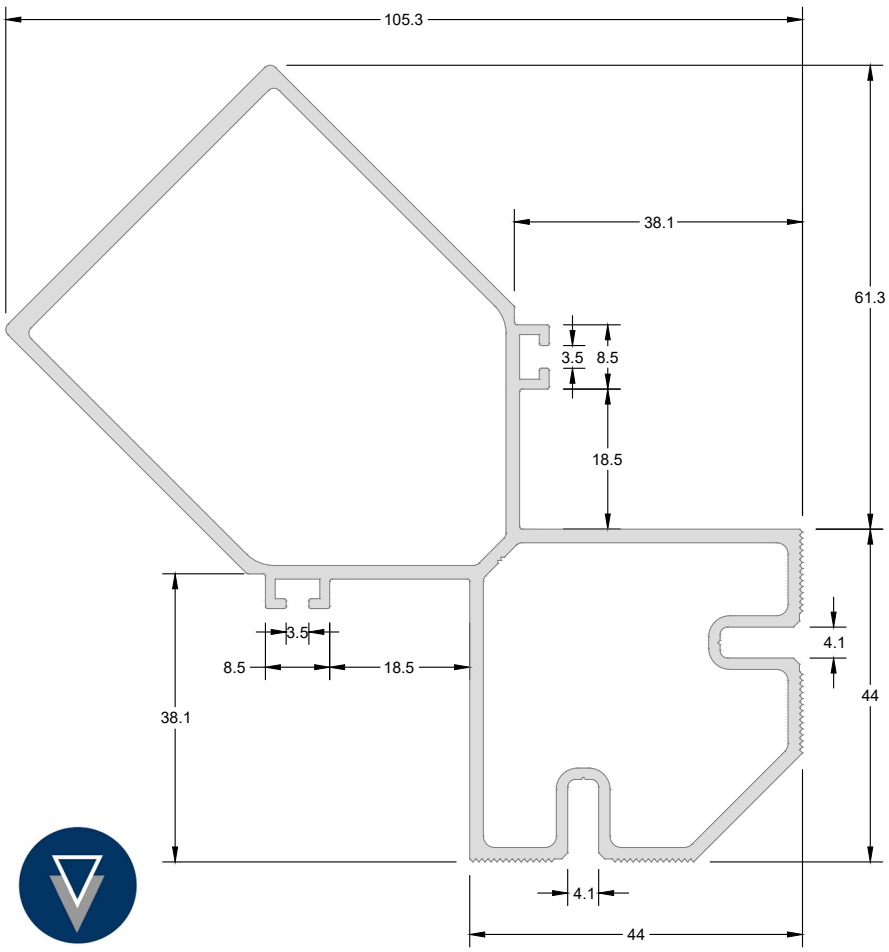


| Coluna Canto 90° Interno "70mm" | |
|---|---|
| AD-344 | 2,017 kg/m |

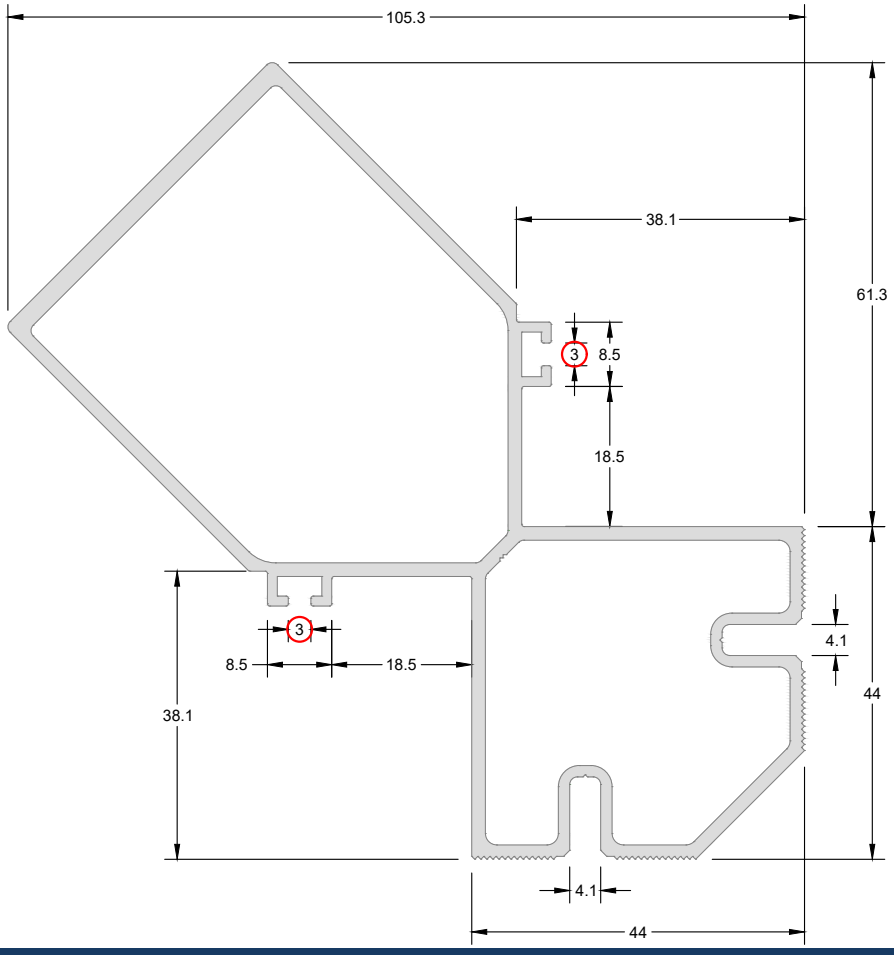

| Coluna Central | |
|---|---|
| AD-354 | 1,317 kg/m |

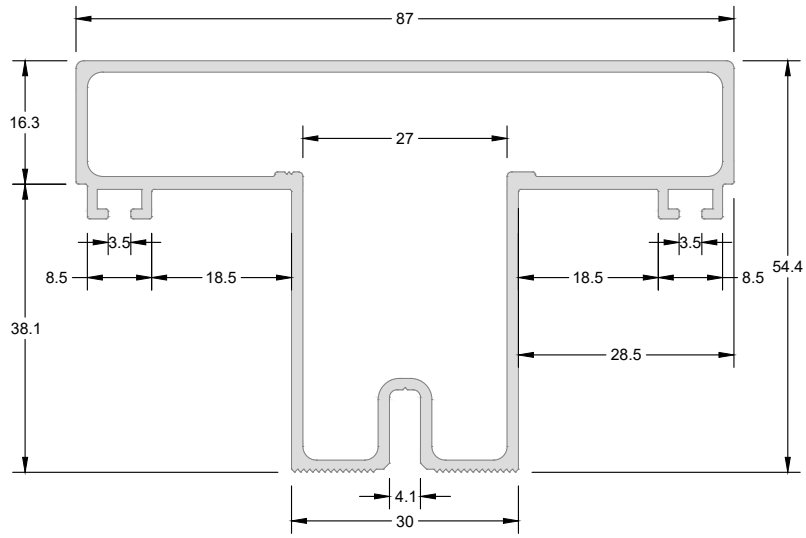


| Coluna Central | |
|---|---|
| AD-354 | 1,322 kg/m |

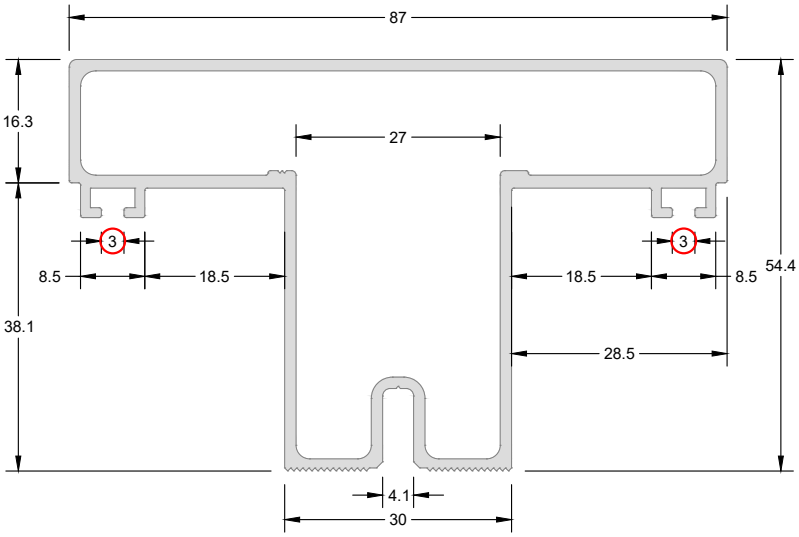

# Boletim Técnico
## Alteração no Perfil

| Marco Coluna AD-354 | |
|---|---|
| AD-355 | 1,129 kg/m |

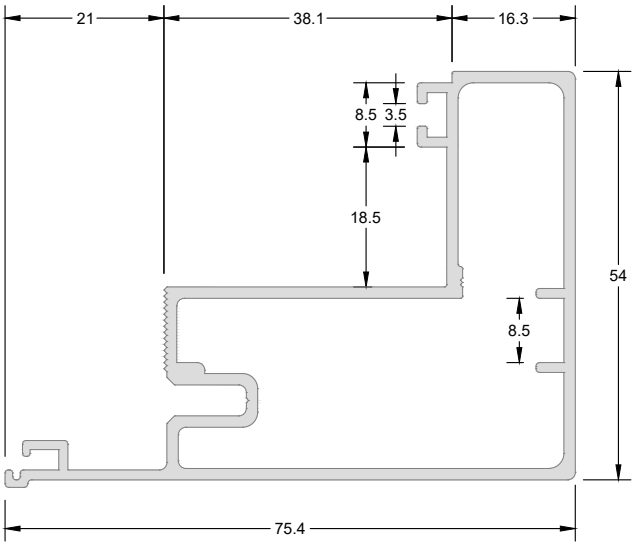


| Marco Coluna AD-354 | |
|---|---|
| AD-355 | 1,131 kg/m |

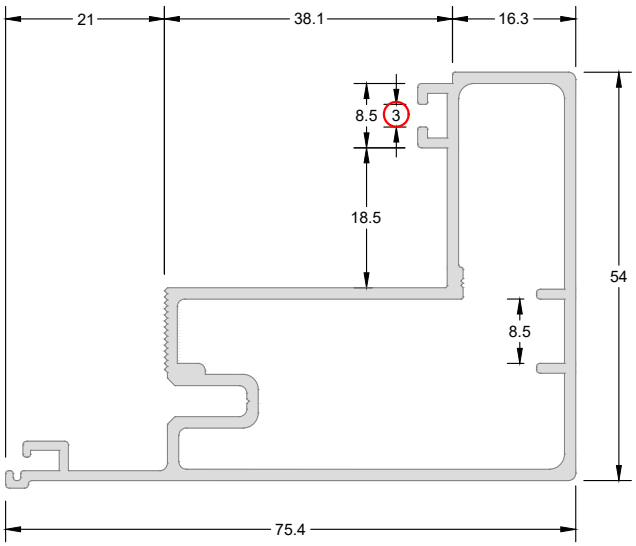


| Marco Coluna 38,7mm | |
|---|---|
| AD-211 | 0,782 kg/m |

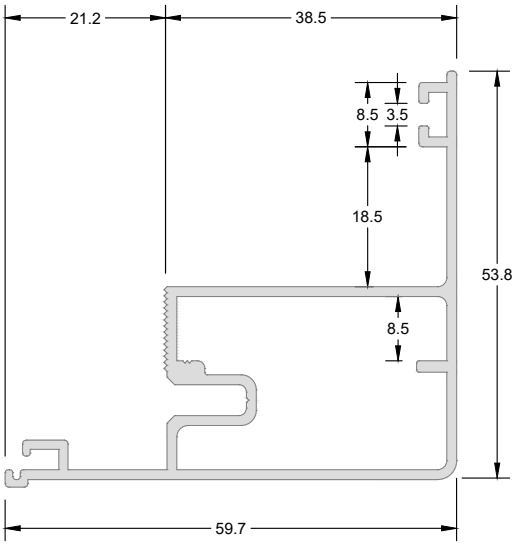


| Marco Coluna 38,7mm | |
|---|---|
| AD-211 | 0,784 kg/m |

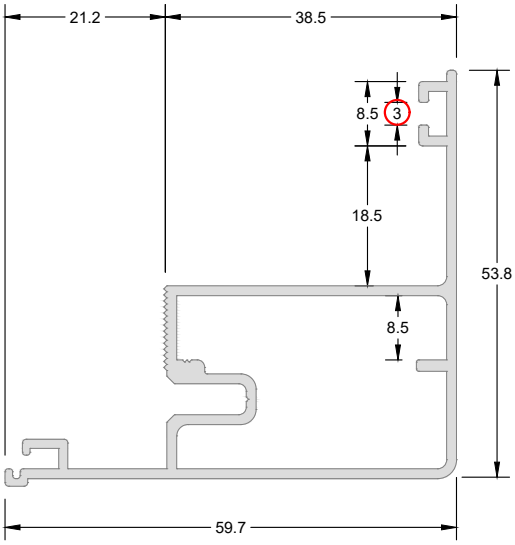


| Coluna Central | |
|---|---|
| AD-210 | 0,998 kg/m |

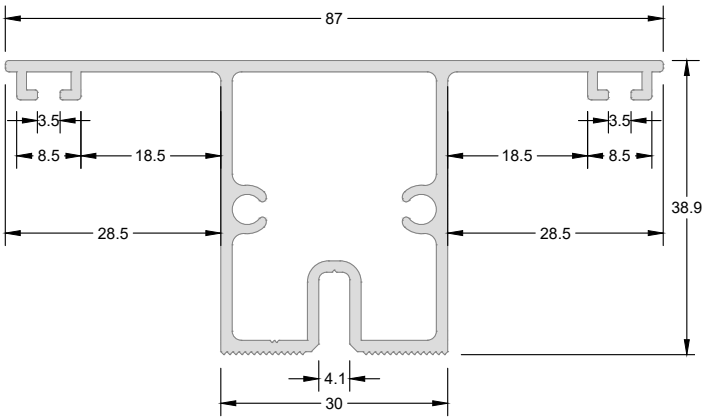


| Coluna Central | |
|---|---|
| AD-210 | 1,001 kg/m |

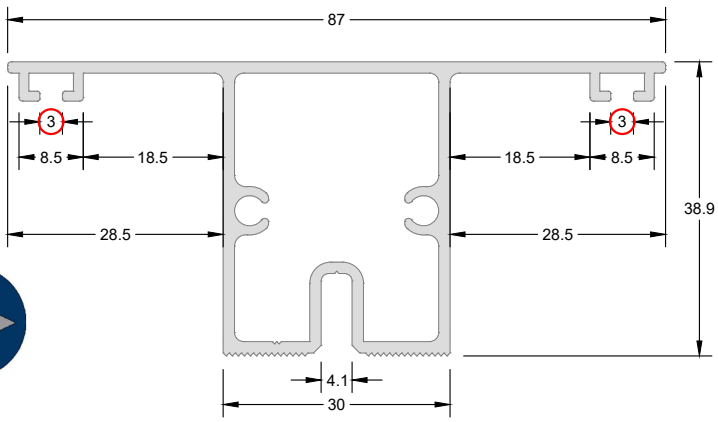

# Alteração no Perfil

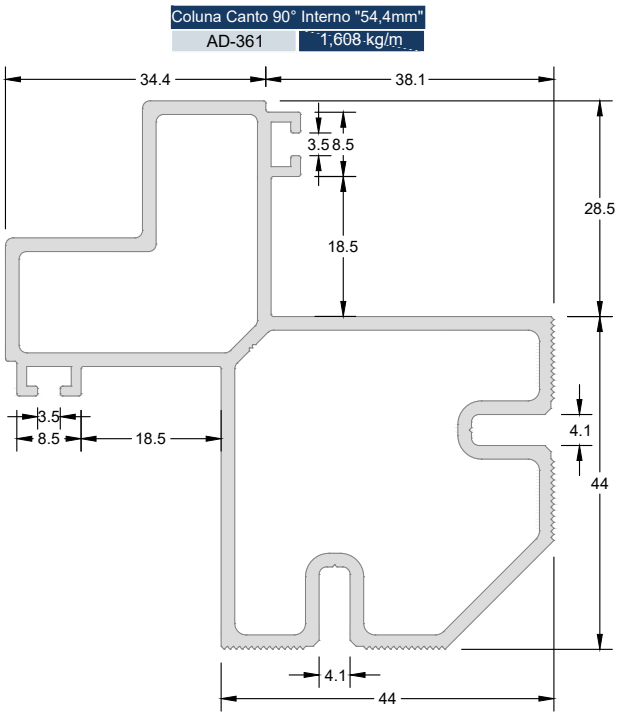

# Boletim Técnico
## Alteração no Perfil

| Coluna em Ângulo | |
|---|---|
| AD-231 | 1,751 kg/m |

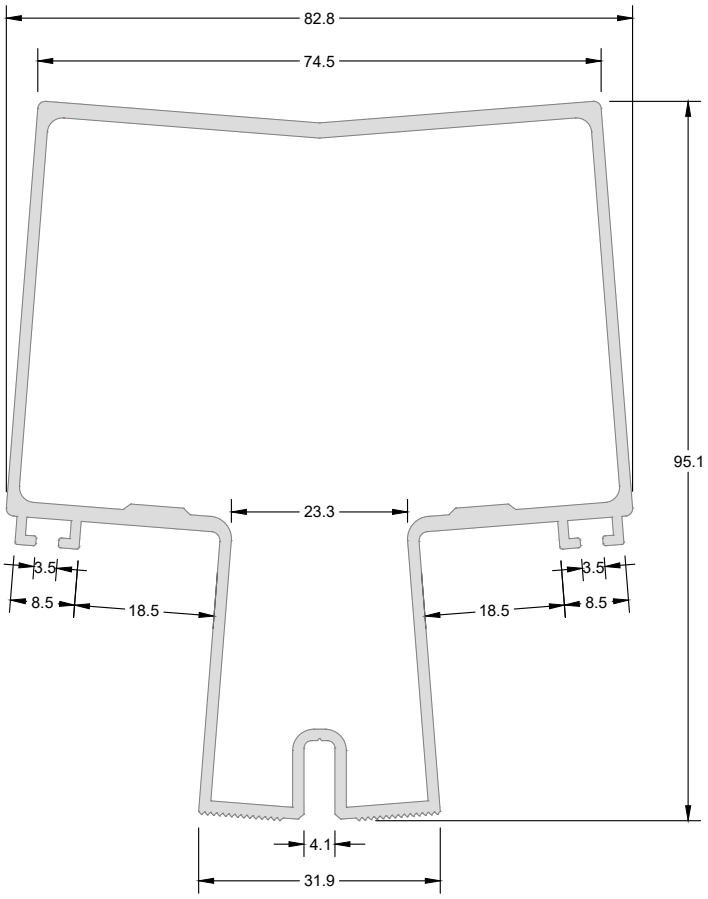


| Coluna em Ângulo | |
|---|---|
| AD-231 | 1,754 kg/m |

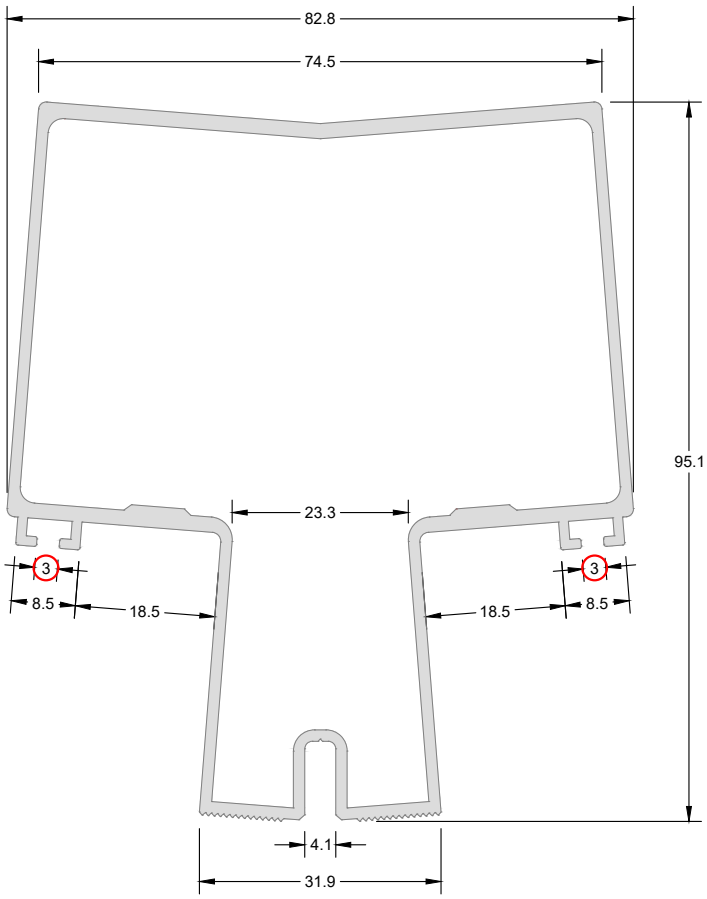

# Boletim **Técnico** Alteração no Perfil

| Travessa Intermediária | |
|---|---|
| AD-203 | 0,831 kg/m |

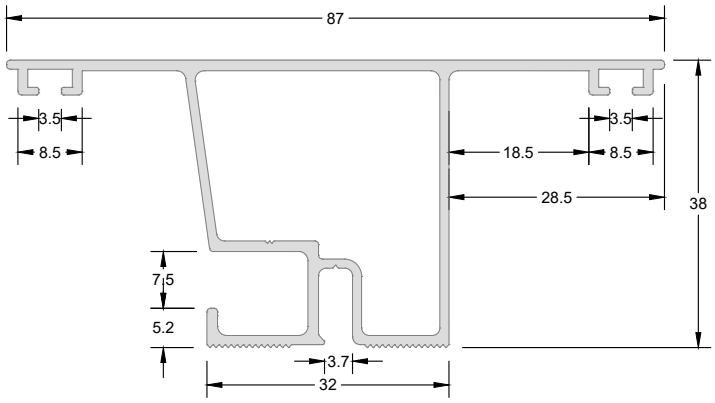


| Travessa Intermediária | |
|---|---|
| AD-203 | 0,834 kg/m |

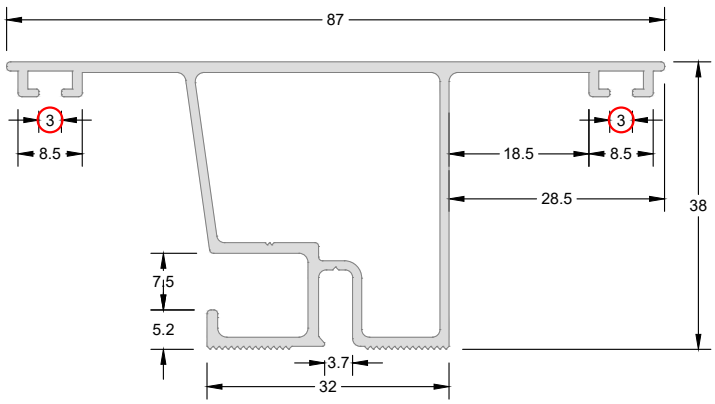


| Coluna Central | |
|---|---|
| AD-208 | 1,297 kg/m |

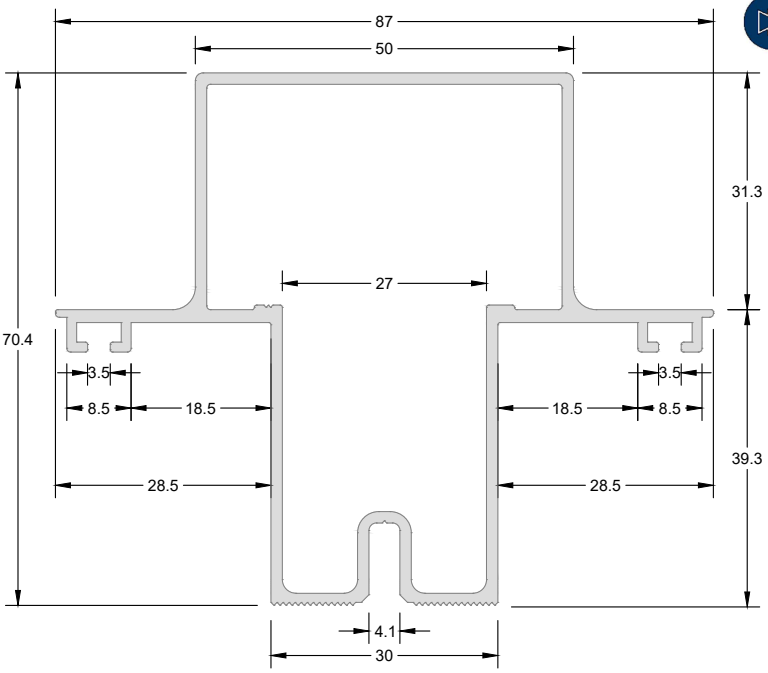


| Coluna Central | |
|---|---|
| AD-208 | 1,300 kg/m |

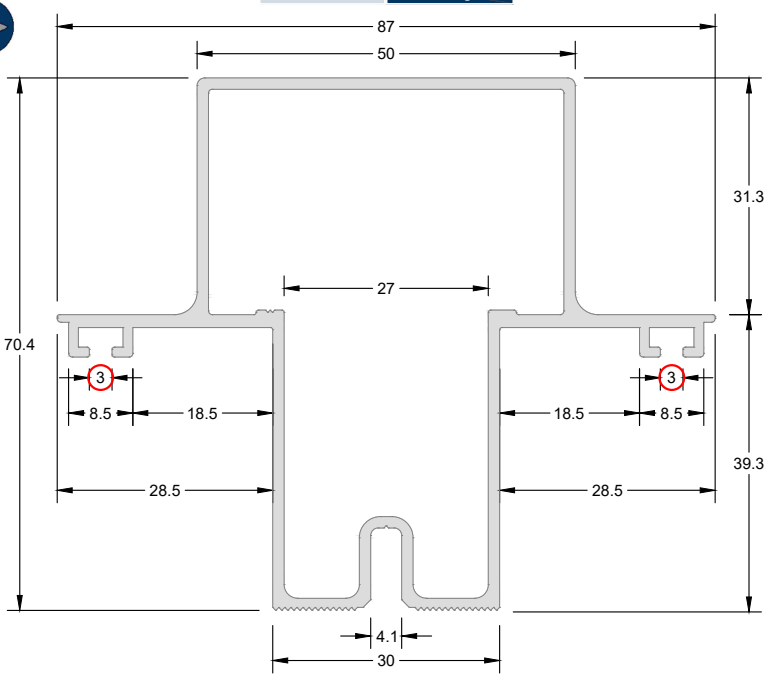


| Travessa Intermediária | |
|---|---|
| AD-277 | 1,167 kg/m |

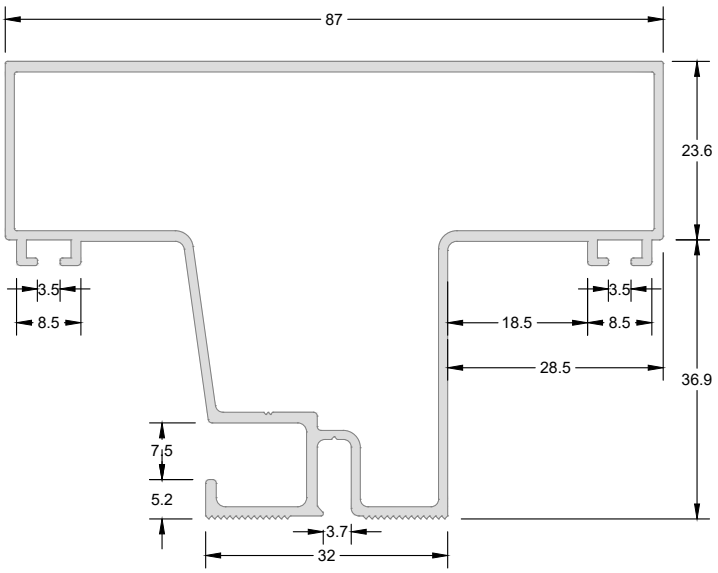


| Travessa Intermediária | |
|---|---|
| AD-277 | 1,170 kg/m |

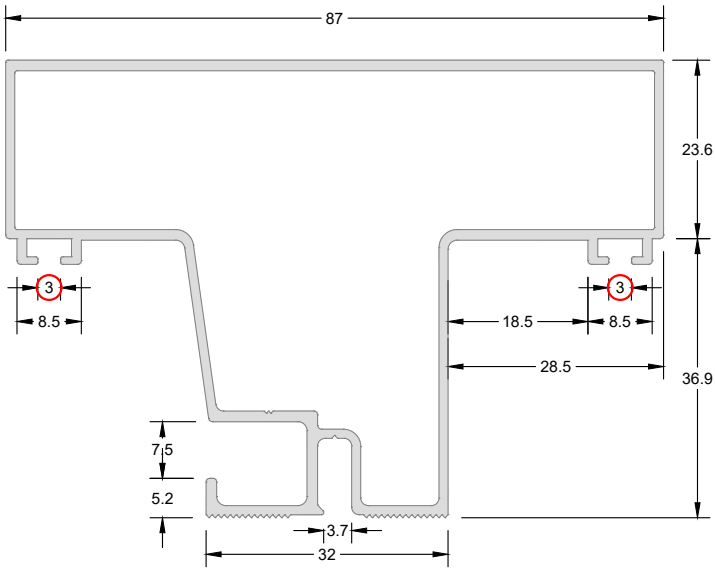

# Boletim Técnico

## Alteração no Perfil

| Trilho Vidro 8mm | |
|---|---|
| FS-006 | 0,358 kg/m |

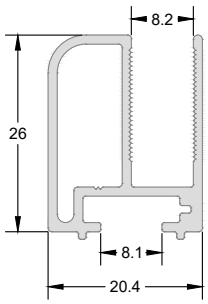


| Trilho Vidro 8mm | |
|---|---|
| FS-006 | 0,359 kg/m |

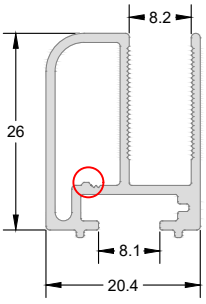


LINHA ITAPIRUBÁ

Boletim
Técnico



Aludim
aluminum technology

www.aludim.com.br